ROLLNLOCK
DEMANDE D'INSPECTION

Climbing Technology a volontairement émis une demande d'inspection de la poulie bloqueur ROLLNLOCK (Ref. n° 2D652) par l'utilisateur.
Un de nos clients a détecté un dysfonctionnement du "levier de fixation de la poulie" **(F)**. Ce défaut peut entraîner un blocage accidentel du levier de fixation sur le pivot correspondant **(H)** situé sur la joue.

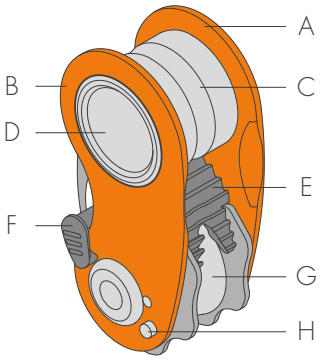

En raison de ce défaut, lorsque le dispositif est utilisé en modalité "poulie de récupération", le levier peut s'engager par inadvertance dans le pivot, ce qui désactive soudainement la fonction bloqueur et libère la charge ou la personne.
Les produits affectés par ce défaut sont ceux portant les numéros de lot suivants : 0120; 0220; 0320; 0121; 0221.
Attention :

- si l'appareil présente la marque de contrôle sur le marquage indiqué sur la figure, vous N'AVEZ pas besoin d'effectuer d'inspection;
- si l'appareil ne présente pas la marque de contrôle sur le marquage indiqué sur la figure, vous DEVEZ effectuer le contrôle comme indiqué.

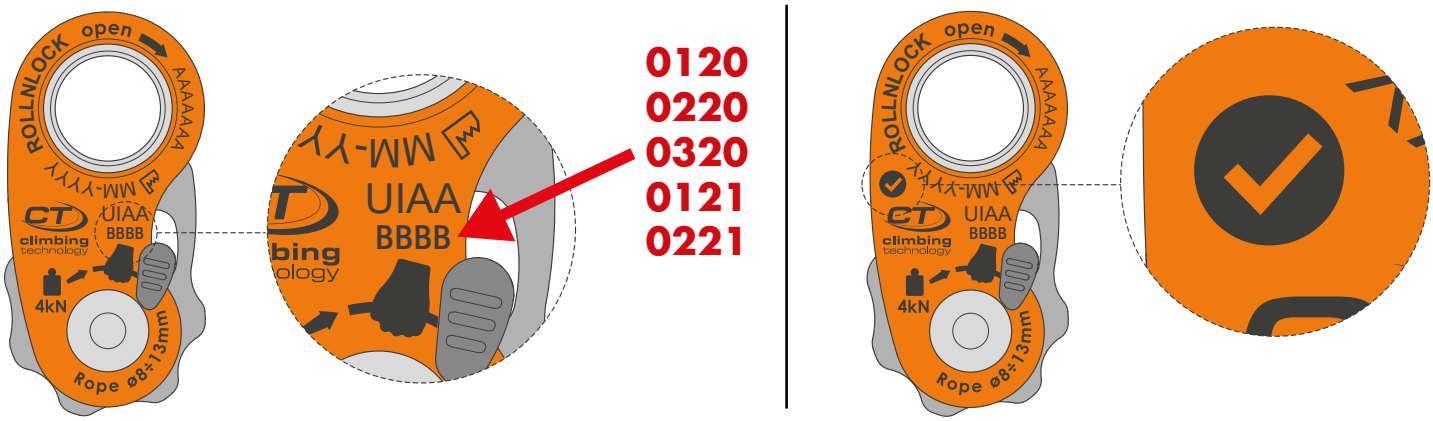

<u>Aucun accident ou blessure n'est connu à ce jour.</u>
On vous demande d'effectuer la procédure de contrôle suivante. Si votre produit est affecté par ce problème, veuillez nous contacter pour organiser l'expédition à notre charge :

- e-mail: commerciale@aludesign.it / vendite@aludesign.it
- téléphone : +39 035 783595 – int. 4 à partir de l'Italie – int. 5 à l'étranger

Reporter clairement et sur la boite et à l'intérieur vos données personnelles (nom, prénom, adresse, e-mail, numéro de téléphone). Ces données sont nécessaires afin de vous livrer le produit substitutif.

Climbing Technology garantit la sécurité et la qualité de ses produits. Votre sécurité est notre priorité.
Nous sommes désolé pour la gêne causé. Nous vous renverrons le produit dans les plus brefs délais.

COM22-2D652FRCT_rev.1 11-21

CLIMBING TECHNOLOGY by ALUDESIGN S.p.A. via Torchio 22, 24034 - Cisano B.sco (BG) ITALY
Phone: +39 035 783595 / VAT code: 01893550168 / Fiscal code: 01605500139 / Website: www.climbingtechnology.com
Domestic: vendite@aludesign.it / Export: commerciale@aludesign.it / Training Center: infotraining@aludesign.it

ROLLNLOCK
DEMANDE D'INSPECTION

PROCÉDURE DE CONTRÔLE

Placer le dispositif sur une surface stable près d'un bord, comme indiqué.

Tenir l'appareil d'une main au niveau du trou de liaison. Tourner la came vers l'extérieur avec l'autre main et appuyer fermement vers le bas avec la paume. Enfin, relâcher la came.

Si la came revient à sa position, le produit ne présente pas le défaut et peut être utilisé librement.

Si la came dépasse le pivot situé sur la joue et reste bloquée dans cette position, le produit présente le défaut : il ne peut plus être utilisé en aucun cas et doit être retourné à l'entreprise.

Pour mieux comprendre la procédure, regarder la vidéo dédiée :
https://youtu.be/9_REFm9DdxM

CLIMBING TECHNOLOGY by ALUDESIGN S.p.A. via Torchio 22, 24034 - Cisano B.sco (BG) ITALY
Phone: +39 035 783595 / VAT code: 01893550168 / Fiscal code: 01605500139 / Website: www.climbingtechnology.com
Domestic: vendite@aludesign.it / Export: commerciale@aludesign.it / Training Center: infotraining@aludesign.it